جدول سروی سایتهای غیر تی دی اف(AFTEL)

شماره	معلومات ابتدایه ضروری هنگام سروی	درج معلومات به اساس سروی از ساحه
1	(آی دی سایت) Site ID	KND470
2	کاندید شماره	
3	GPS coordinates	31.623175, 65.757517
4	نام ساحه ومنطقه	اوله عینو مینه - ۱۱م سرک -K کوخه
5	نام ولسوالی و ولایت مربوطه	مه ناحیه 11
6	(نام ساحاتی که قرار است تحت پوشش سایت بیایند)	
7	مالیکت زمین(شخصی یا دولتی)	شخصي
8	مالک جایداد/خانه قابل دسترس است	بلی
9	شماره تماس مالک یا سکنه جایداد	بی بی روشانه قادری 0700300486
10	شخصی/کرایی	شخصي
11	مالک جایداد با نصب سایت و شرایط افغان تیلی کام راضی است	بلی
12	موافقه ابتدایی ساحوی با مالک جایداد صورت گرفت؟	بلی
13	نوعیت سایت (سریام یا روی مین)	سر بام
14	چگونگی ساحه (شهری، روستایی، دوردست)یا VIP	شهري
15	سرک که واسطه نقلیه تردد بتواند دارد	بلی
16	آیا به سرک جهت تردد واسطه ضرورت است	نه خیر
17	چه مقدار سرک تردد واسطه ضرورت است(به متر)	
18	درصورتیکه کاندید سایت سریام تعمیرات باشد	۷
19	نوعیت تعمیر (مسکونی/تجارتی)	مسکوني
20	تعداد منازل	1
21	ارتفاع تعمیر	متر 4
22	راه رسیدن به بام(زینه بیرونی داخلی)	باید زینه ساخته شود
23	امکان جابجایی وسایل سریام با افراد وکارگرها است؟	
24	امکان جابجایی وسایل سریام با کرین است؟	بلی
25	ظاهراً تعمیر قابلیت برداشت سیات را دارد؟	بلی
26	نوعیت سریام (رنگ کانکریتی یا گادری)	کانکریتی
27	مساحت موجود سریام (طول وعرض)	کافیست
28	تاور مورد نیاز(گاید ماست کیبلی)	گاید ماست کیبلی
29	ارتفاع تاور مورد نیاز	متر 26
30	ارتفاع مجموعی تاور و تعمیر از سطح زمین منزل	متر 30
31	درصوتیکه کاندید سروی درحویلی یا زمین جایداد باشد	

جدول سروی سایتهای غیر ی دی اف(AFTEL)

32	نوعیت ساحه (ساحه باز یا ساحه محاط)	
33	مساحت موجود (طول وعرض)	
34	مساحت مورد نیاز سایت(طول عرض)	
35	نوعیت احاطه درصورت ضرورت	
36	محل بودباش گارد درصورت ضرورت	
37	تاور(کیبلی روی زمین یا سلف سپورت)	
38	ارتفاع تاورمورد نیاز	
39	امکانات وصل ترانسمیشن سایت(TX type)	
40	سایه بان وسلب برای وسایل مخابراتی (BTS and all racks)	لازم است
41	سایه بان و سلب مورد نیاز جنراتور وتانکر	لازم است
42	امکانات نصب سولر است؟	بلی
43	ساحه کافی برای سول موجود است؟	بلی
44	برق شهری درساحه وجود دارد؟	بلی
45	فاصله برج برق از ساحه سایت	
46	تیم سروی	
47	نام	بشیراحمد
48	دیپارتمنت	RF
49	شماره	749998645
50	سکیچ ساحه سایت (ترتیب وضع رپور سروی شود)	
51	عکسهای پانارومیک از ساحه گرفته شود	
52	خط دید وصل مایکرویف با تیم ازساحه باید چک و تایید شود	
53	خدمات سلام درساحه موجود است؟	
54	کیفیت خدمات سلام در ساحه	
55	نظریات:	

Notes:

1. The foundation is adopts reinforced concrete,
the concrete is M20; (M20:compressive strength is 20N/mm2);
the foundation lays on a PCC concrete that already poured;
2. Ø12: mild steel,rebars strength 210N/mm2
3. minimum concrete cover for rebar is 3.5cm,
4. All units are in cm
5.All edges of the Slab should be curve

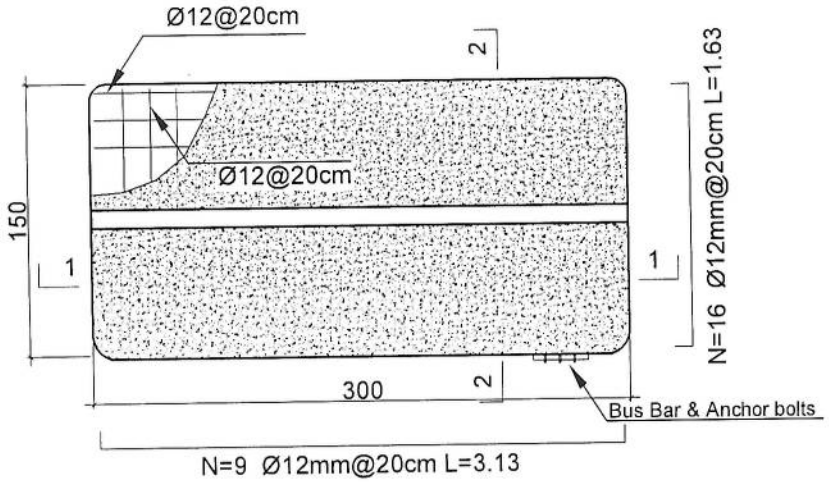

Outdoor BTS Foundation

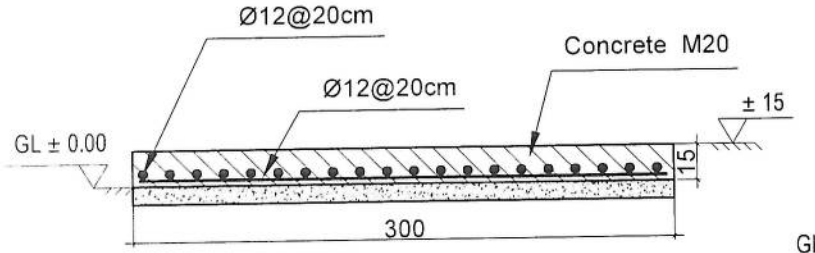

1-1 section

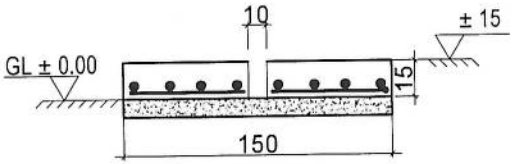

2-2 section

03	ZTE OUTDOOR BTS FOUNDATION
04	REF. A103 SCALE: 1:25

REVISION RECORDS
ثبت تعدیلات

REVISION NO شماره تعدیل	DATE تاریخ	DESCRIPTION تشریحات

LEGEND: علایم:

- CRASHED ROCK سنگ
- PCC (PLASTER) شته کانکریت
- RCC کانکریت مسلح
- ± 0.00 GROUND LEVEL نقطه صفر

PROJECT TITLE / NO:
GSM SITES
عنوان پروژه:
سایت های جی اس ام

DRAWING TITLE:
ZTE OUTDOOR BTS FOUNDATION
BTS تهداب

DRAWN BY: ترسیم:
CIVIL TEAM

CHECKED BY: کنترول:

APPROVED BY: منظوری:

SCALE: مقیاس:
1:25

ACTUAL DATE:
13 /04/ 2025
ISSUE DATE:

DRG.NO: 03

OWNER: مالک پروژه:
AFGHAN TELECOM

Salaam Telecommunication Company
AFGHANISTAN

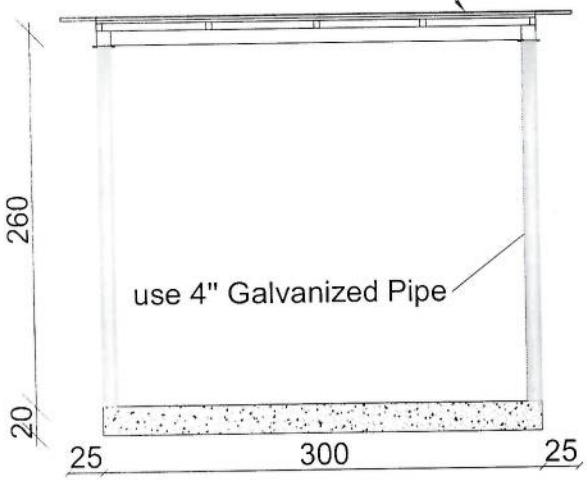

Section BB

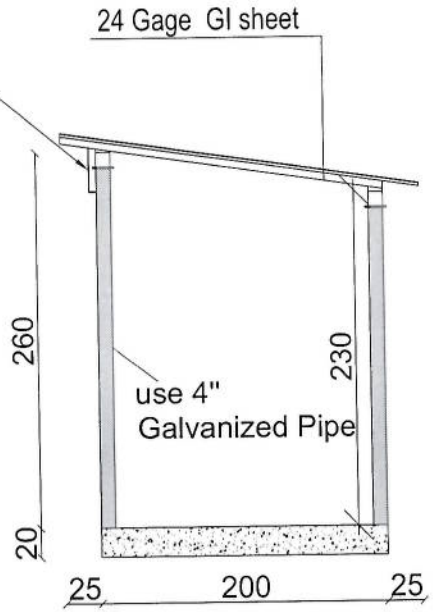

Section AA

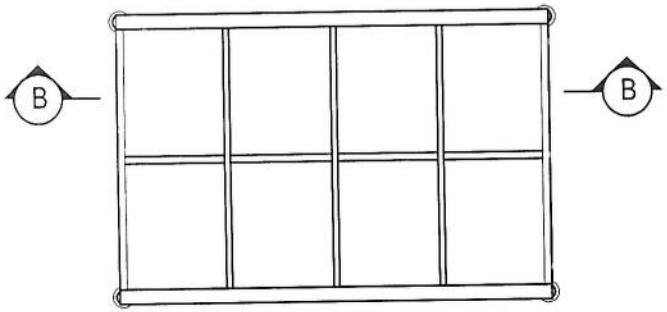

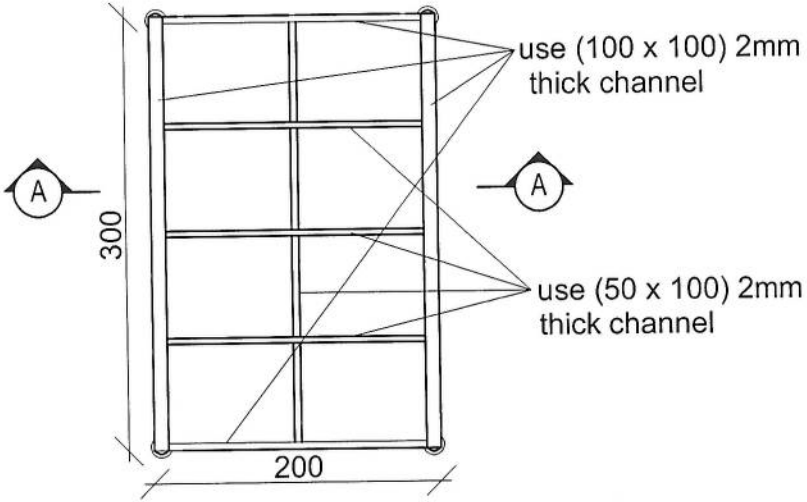

04 | SUN SHELTER FOR ZTE BTS

04 | REF. A104

SCALE: 1:50

REVISION RECORDS
ثبت تعدیلات

REVISION NO شماره تعدیل	DATE تاریخ	DESCRIPTION تشریحات

LEGEND: علایم:

CRASHED ROCK محل

PCC شمه کانکریت

PROJECT TITLE / NO:
GSM SITES
عنوان پروژه:
سایت های جی ایس ام

DRAWING TITLE:
SUN SHELTER FOR ZTE BTS
سایه بان برای BTS

DRAWN BY: ترسیم:
CIVIL TEAM

CHECKED BY: کنترول:

APPROVED BY: منظوری:

SCALE: مقیاس:
1:50

ACTUAL DATE:
13 /04/ 2025

ISSUE DATE:

DRG.NO: 04

OWNER: مالک پروژه:
AFGHAN TELECOM

سلام Salaam Telecomunication Company
KABUL
AFGHANISTAN

Notes:

1. The foundation is adopts reinforced concrete,
the concrete is C20; (C20:compressive strength is 20N/mm2);
the foundation lays on a 10cm thick crush stone pad;
2. Ø12: mild steel,rebars strength 210N/mm2
3. minimum concrete cover for rebar is 3.5cm,
4. All units are in cm
5.All edges of the Slab should be curve

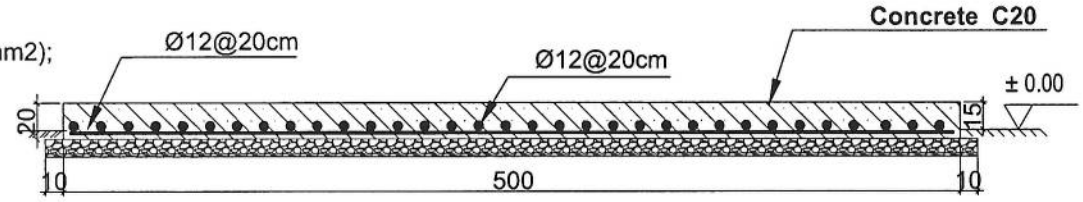

1-1 section

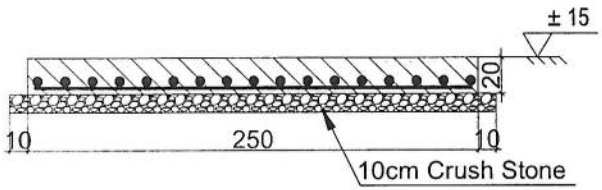

2-2 section

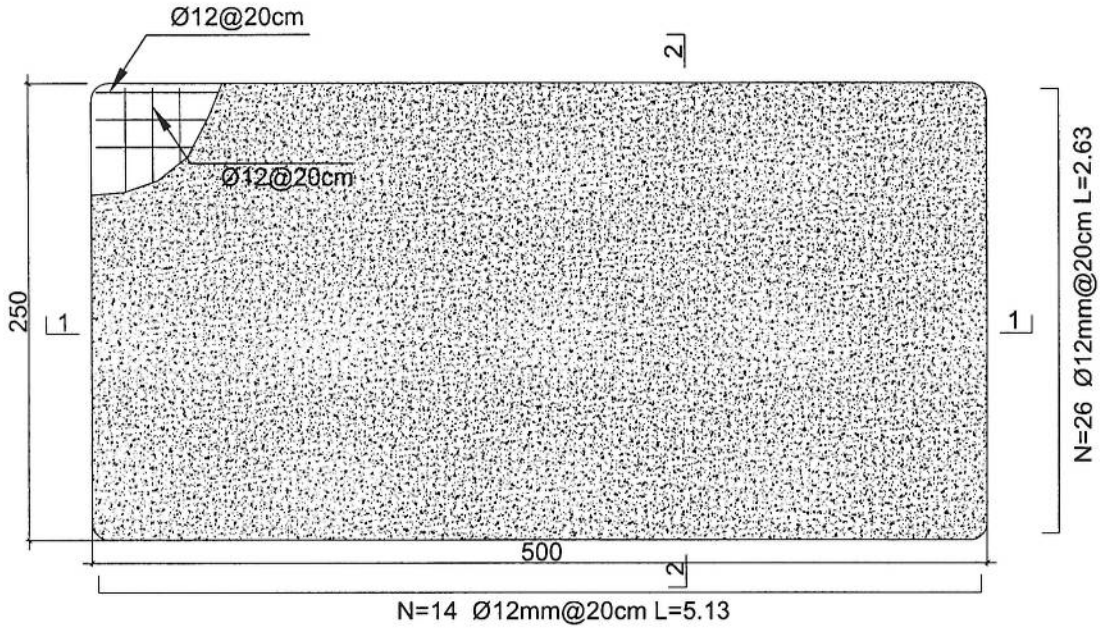

Generator Foundation

08	GENERATOR FOUNDATION	
09	REF. A108	SCALE: 1:25

REVISION RECORDS
ثبت تعدیلات

REVISION NO شماره تعدیل	DATE تاریخ	DESCRIPTION تشریحات

LEGEND: علایم:

- CRASHED ROCK جغل
- PCC (PLASTER) شته کانکریت
- RCC کانکریت سیخدار
- ± 0.00 GROUND LEVEL نقطه صفری

PROJECT TITLE / NO:
GSM SITES
عنوان پروژه:
سایت های جی اس ام

DRAWING TITLE:
GENERATOR FOUNDATION
مثلب برای جنراتور

DRAWN BY: ترسیم:
CIVIL TEAM

CHECKED BY: کنترول:

APPROVED BY: منظوری:

SCALE: مقیاس:
1:25

ACTUAL DATE:
23 /02/ 2025

ISSUE DATE:

DRG.NO: 08

OWNER: مالک پروژه:
AFGHAN TELECOM

سلام Sabam Telecomunication Company
KABUL
AFGHANISTAN

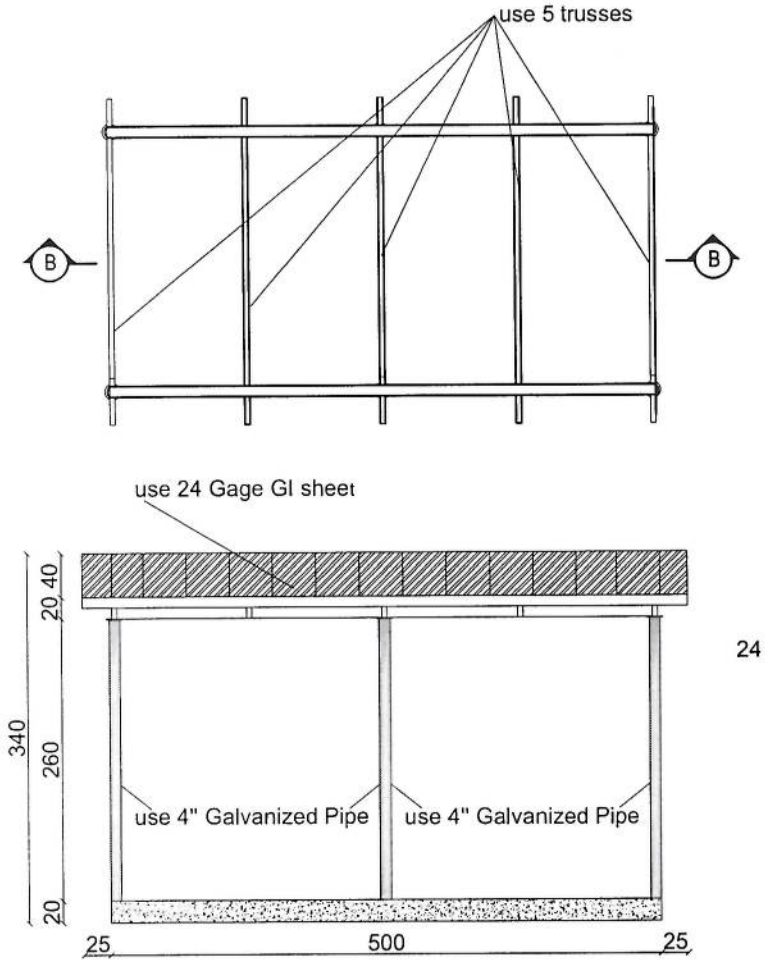

Section B-B

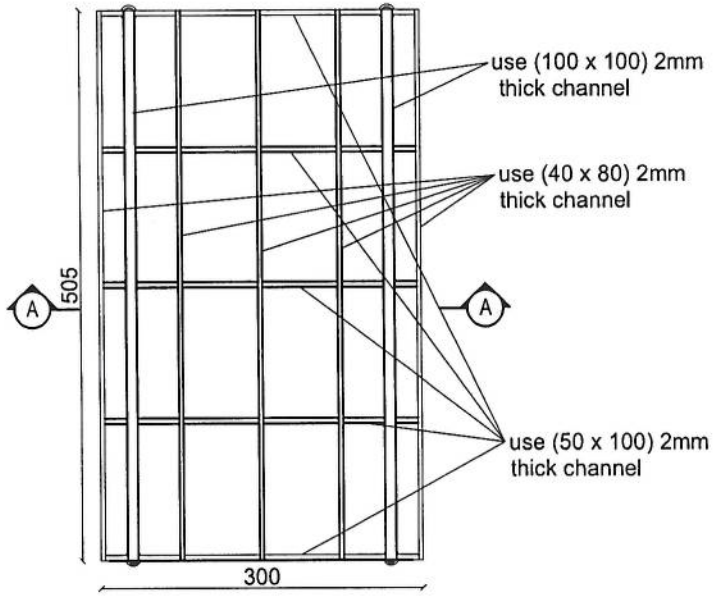

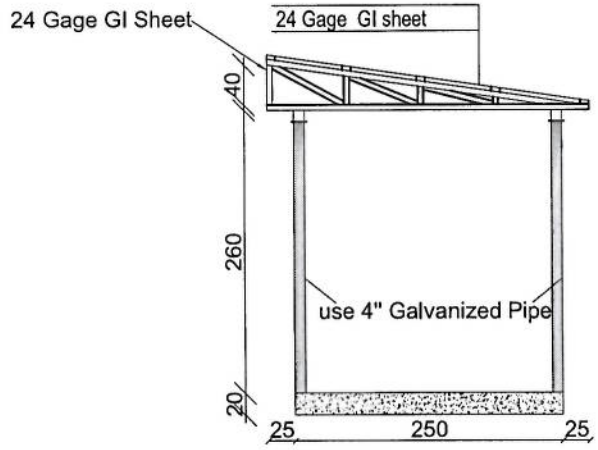

Section AA

09	SUN SHELTER FOR GENERATOR
09	REF. A109 SCALE: 1:75

REVISION RECORDS ثبت تعدیلات		
REVISION NO شماره تعدیل	DATE تاریخ	DESCRIPTION تشریحات

LEGEND: علایم:

CRASHED ROCK جمل

PCC شفته کانکریت

PROJECT TITLE / NO:
GSM SITES
عنوان پروژه:
سایت های جی اس ام

DRAWING TITLE:
SUN SHELTER FOR GENERATOR
سایه بان برای جنراتور

DRAWN BY: ترسیم:
CIVIL TEAM

CHECKED BY: کنترول:

APPROVED BY: منظوری:

SCALE: مقیاس:
1:75

ACTUAL DATE:
23 /02/ 2025

ISSUE DATE:

DRG.NO: 09

OWNER: مالک پروژه:
AFGHAN TELECOM

سلام Salaam Telecomunication Company
KABUL
AFGHANISTAN

Guyed Tower Foundation -1

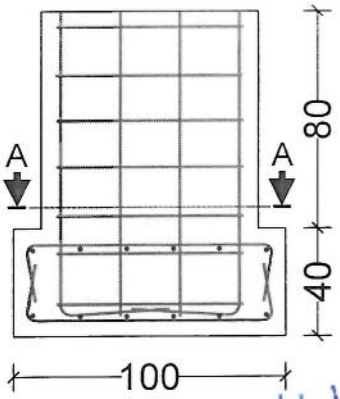

سیل ندارد

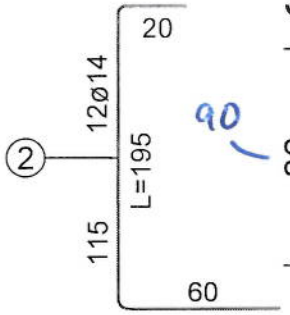

Section A-A

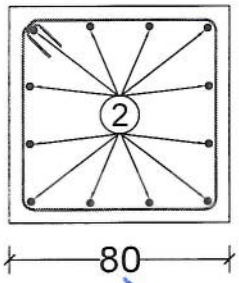

پایه دارد

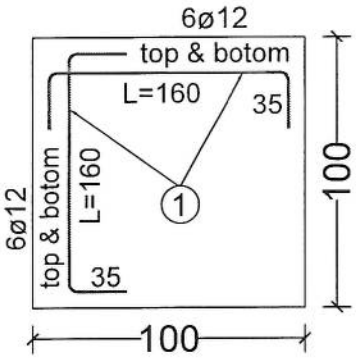

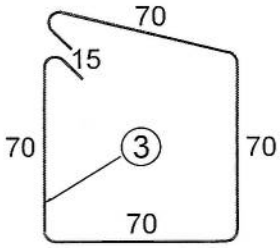

7ø10
L=310 cm

20m - Guyed Tower Foundation -1 (For One Foundation)					
BAR TYPE	DIA (mm)	LENGHT (cm)	NO OF BARS	UNIT WT (kg/m)	TOTAL WT (kg)
1	ø12	160	24	0.89	34.18
2	ø14	195	12	1.21	28.31
3	ø10	310	7	0.62	13.45
TOTAL WEIGHT OF STEEL. (kg)					75
LEAN CONCRETE VOLUME. (Cu.m)					0.12
REINFORCED CONCRETE VOLUME. (Cu.m)					0.912
EXCAVATION. (Cu.m)					2.9
REINFORCEMENT STEEL.					S420
CONCRERE.					C20

Foundation For Cable - 2

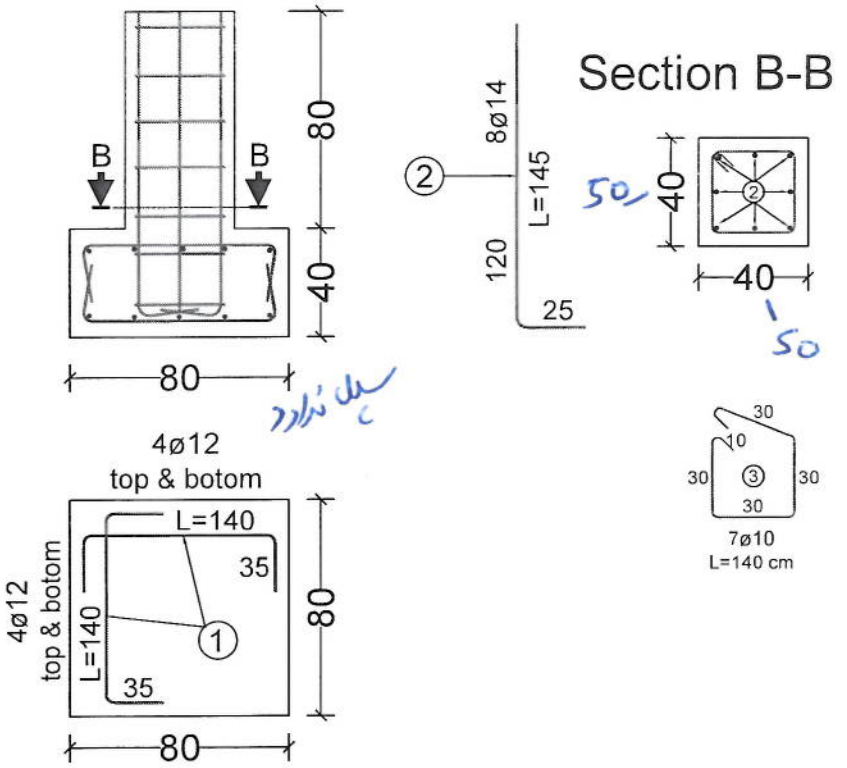

20m - Foundation For Cable -2 (For One Foundation)					
BAR TYPE	DIA (mm)	LENGHT (cm)	NO OF BARS	UNIT WT (kg/m)	TOTAL WT (kg)
1	ø12	140	16	0.89	19.94
2	ø14	145	8	1.21	14.04
3	ø10	140	7	0.62	6.08
TOTAL WEIGHT OF STEEL. (kg)					40
LEAN CONCRETE VOLUME. (Cu.m)					0.12
REINFORCED CONCRETE VOLUME. (Cu.m)					0.4
EXCAVATION. (Cu.m)					1.61
REINFORCEMENT STEEL.					S420
CONCRERE.					C20

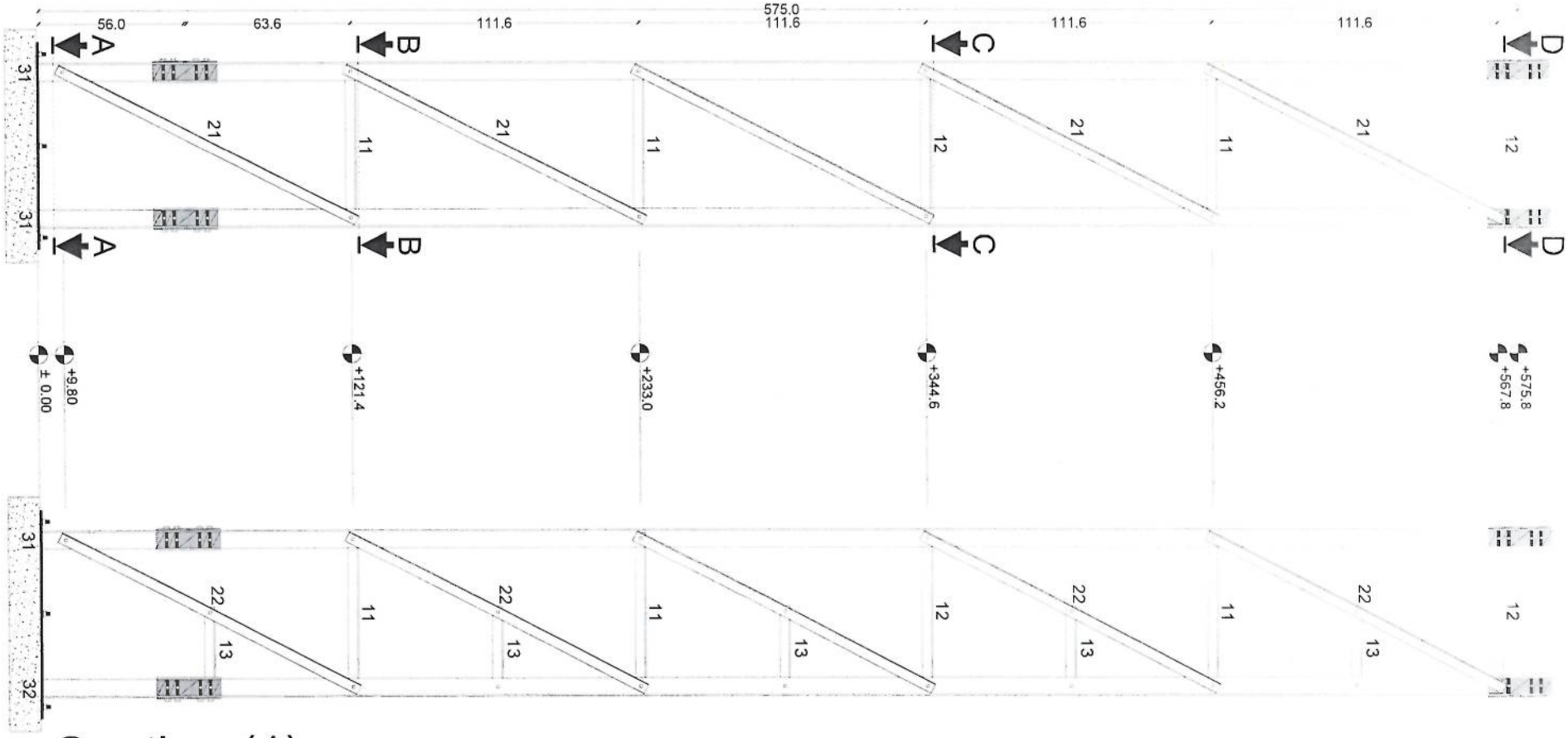

575.0
56.0
63.6
111.6
111.6
111.6
111.6
A
B
C
D
31
32
21
11
12
22
13
± 0.00
+9.80
+121.4
+233.0
+344.6
+456.2
+567.8
+575.8

Section (1)

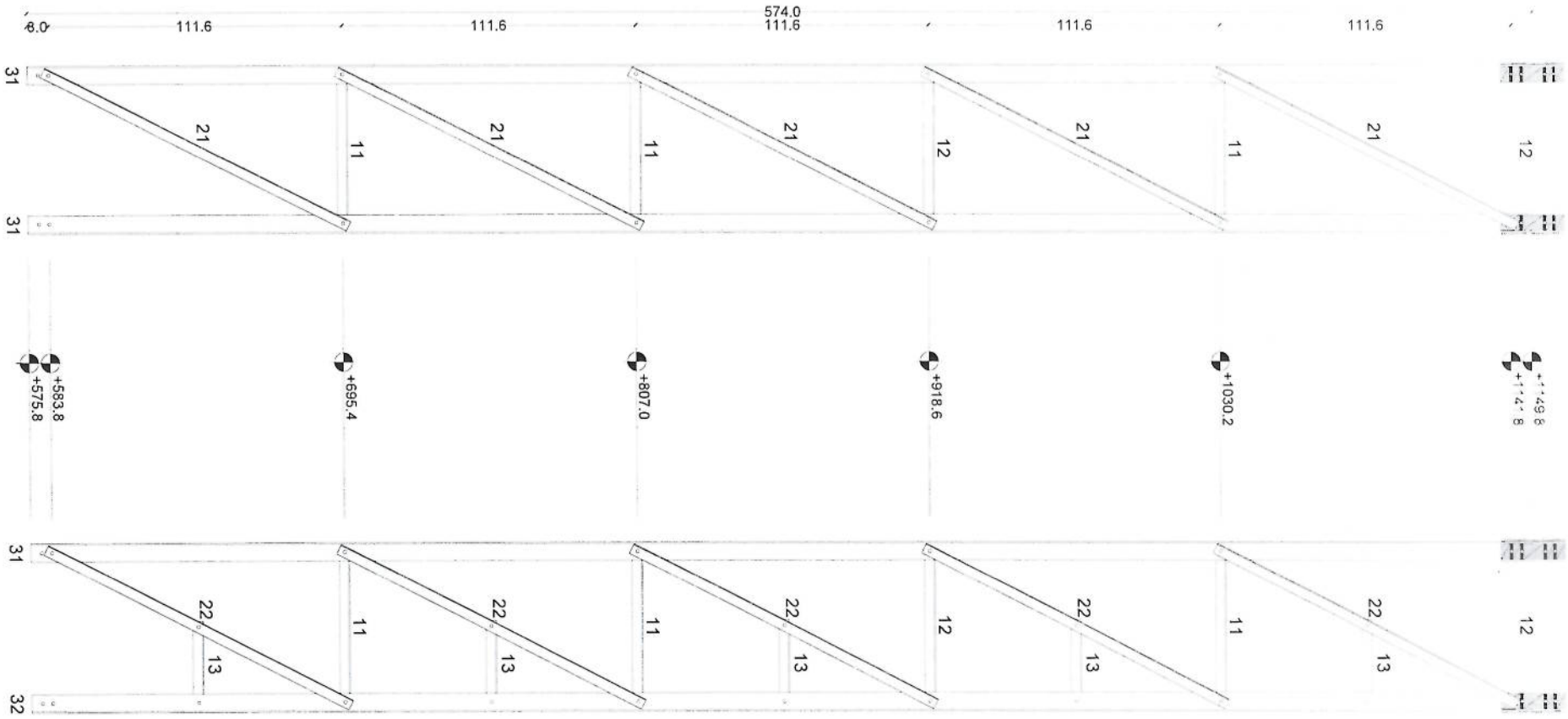

8.0
111.6
111.6
574.0
111.6
111.6
111.6
31
31
21
11
21
11
21
12
21
11
21
12
+575.8
+583.8
+695.4
+807.0
+918.6
+1030.2
31
32
22
13
11
22
13
11
22
13
12
22
13
11
22
13
12

Section (2)

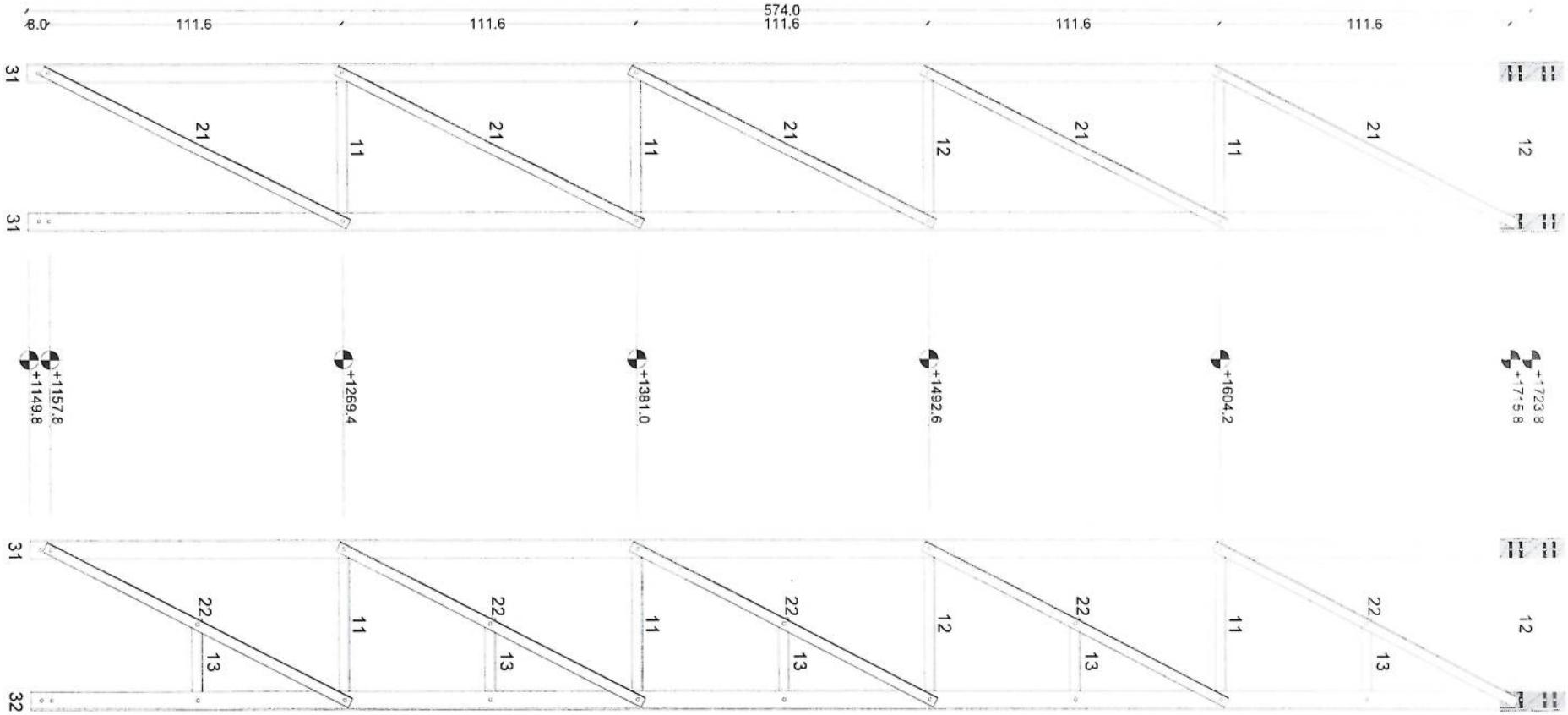

574.0
8.0
111.6
111.6
111.6
111.6
111.6
31
31
21
11
21
11
21
12
21
11
21
12
+1149.8
+1157.8
+1269.4
+1381.0
+1492.6
+1604.2
+1723.8
+1715.8
31
32
22
13
11
22
13
11
22
13
12
22
13
11
22
13
12

Section (3)

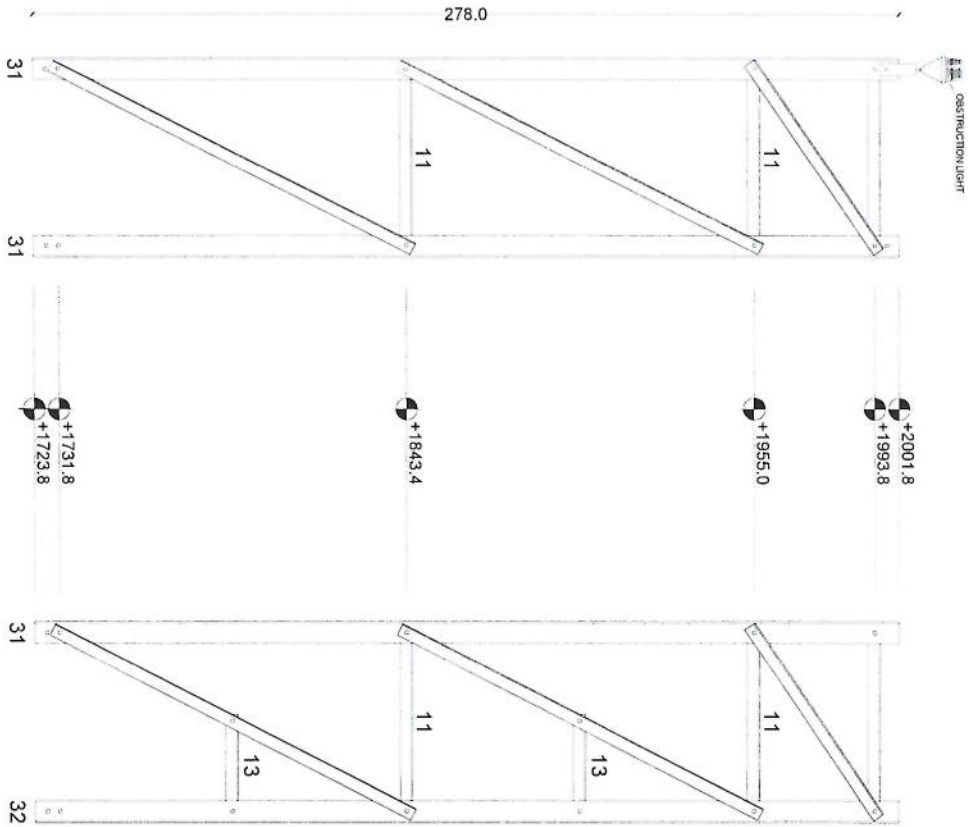
OBSTRUCTION LIGHT
+2001.8
+1993.8
+1955.0
+1843.4
+1731.8
+1723.8
11
11
13
13
11
11
31
31
31
32
278.0

Section (4)

Parts Detail

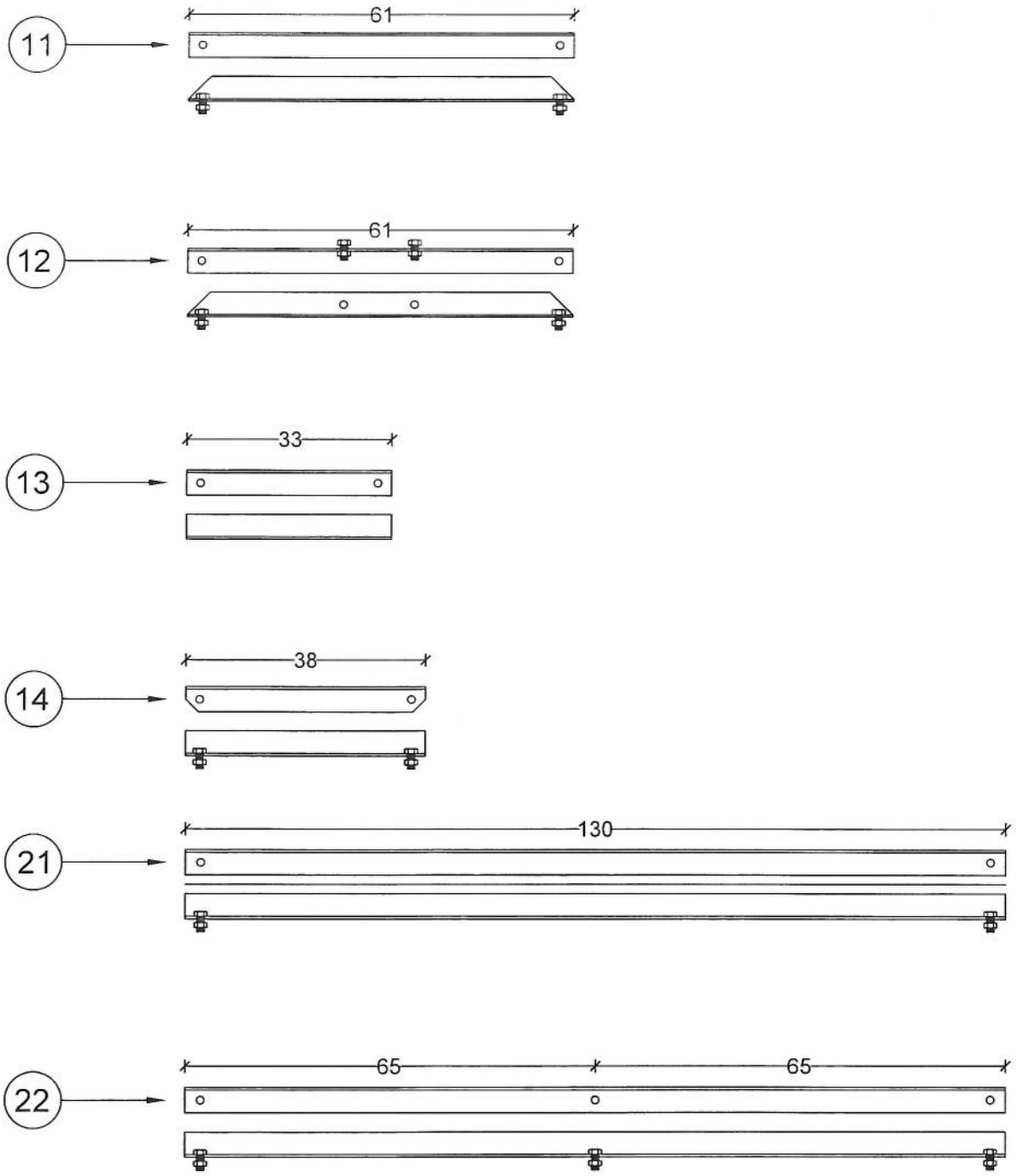

Section Detail

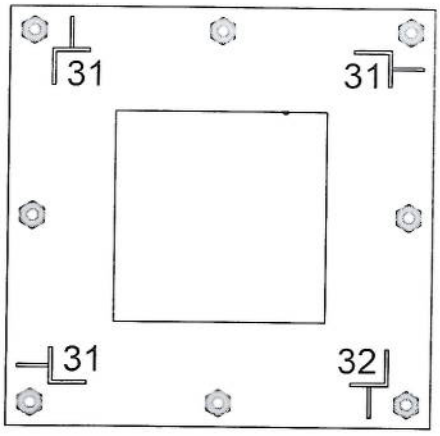

Section A-A

PL80*80*0.8

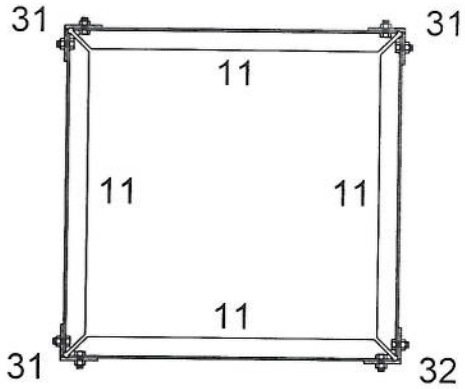

Section B-B

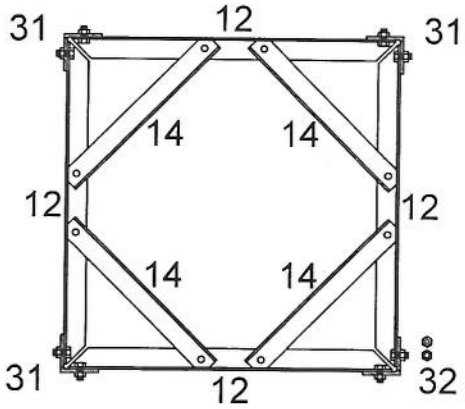

Section C-C

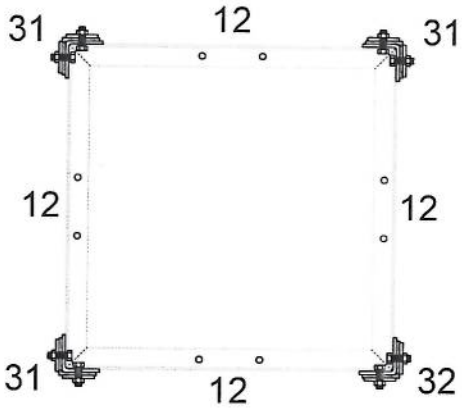
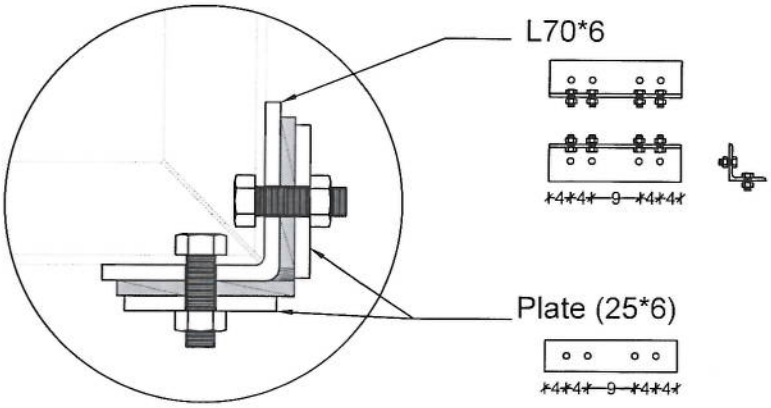
Section D-D